ORIGA
tlumiče rázů

Hydraulické,
průmyslové tlumiče rázů

Provedení:
• pevné nastavení

Konstrukční řada SA

– pro nižší efektivní hmotnosti
SA 20 – zdvih 12,5 mm
~~**SA 20×25** – zdvih 24,6 mm~~

– pro střední efektivní hmotnosti
SA 20 S – zdvih 12,5 mm
~~**SA 20 S×25** zdvih 24,6 mm~~

– pro vyšší efektivní hmotnosti
SA 20 S2 – zdvih 12,5 mm
~~**SA 20 S2×25** – zdvih 24,6 mm~~

Základní provedení s:
• integrovanou dorazovou vložkou
• 1 upevňovací maticí

Příslušenství:
• plastový kryt
• univerzální příruba

Výkonostní tabulka

Typ	zdvih (mm)	efektivní hmotnost (kg)		max. příjem energie (Nm)	
		Min.	Max.	na zdvih W_3	za hodinu W_4
SA 20	12,5	2,3	25	25	45000
SA 20 S	12,5	23	230	25	45000
SA 20 S2	12,5	182	910	25	45000
~~SA 20x25~~	~~24,6~~	~~2,3~~	~~16~~	~~50,8~~	~~68000~~
~~SA 20 Sx25~~	~~24,6~~	~~9~~	~~59~~	~~50,8~~	~~68000~~
~~SA 20 S2x25~~	~~24,6~~	~~36~~	~~227~~	~~50,8~~	~~68000~~

Technické údaje

Název		jednotka	poznámka
Nárazová rychlost		m/s	0,3 - 4,5
Pracovní teplota		°C	-40 až +82
Montážní poloha			libovolná
Vratná síla vnitřní pružiny		N	6 - 10
Max. odchylka narážející síly od střední osy tlumiče rázů			±3°
Hmotnost		kg	0,176 (Typ SA20), ~~0,207 (Typ SA20x25)~~
Min. potřebná podpěrná síla zachycení tlumiče rázů		N	5000 [1]
Materiály	tělo		ocel, brunovaná
	pístnice		ocel, tvrzená, broušená, tvrdě chromovaná
	příslušenství		ocel brunovaná nebo hliník eloxovaný

[1] základem je $\frac{2{,}5 \cdot W_3}{\text{zdvih}}$

Přehled skupin výrobků viz 1.70.001CZ
Informace k dimenzování a montáži viz 1.70.001CZ

Katalogový list 1.70.005-1CZ

A1P566D00KX00X

Technické změny vyhrazeny

Rozměry (mm)

Typ: SA 20, SA 20 S, SA 20 S2

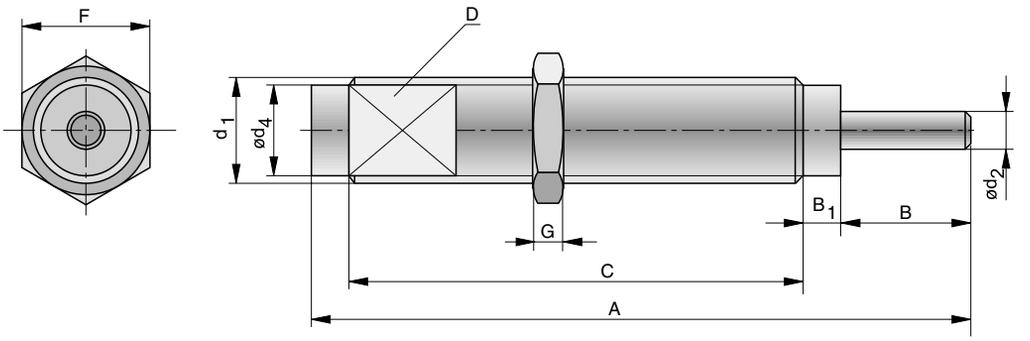

Rozměry (mm) univerzální příruba

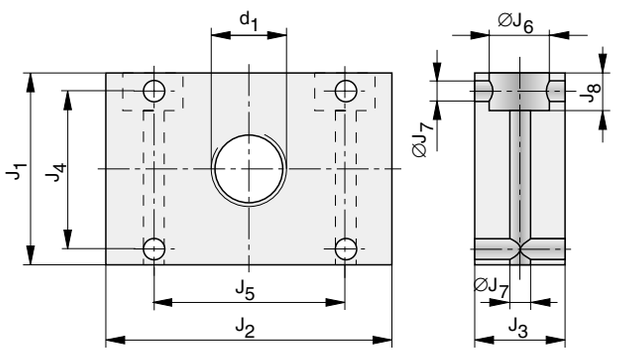

Rozměry (mm) plastový kryt

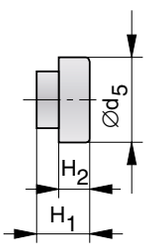

Rozměrová tabulka (mm)

Typ	A	B	B_1	C	D	d_1	$\varnothing d_2$	$\varnothing d_4$	$\varnothing d_5$	F
SA 20	89	12	5,6	61,7	17	M20x1,5	6,4	17	17	23,9
~~SA 20×25~~	~~140,5~~	~~24,6~~	~~5,6~~	~~100,3~~	~~17~~	~~M20x1,5~~	~~6,4~~	~~17~~	~~17~~	~~25,4~~

Typ	G	H_1	H_2	J_1	J_2	J_3	J_4	J_5	$\varnothing J_6$	$\varnothing J_7$	J_8
SA 20	6	10,7	4,7	35	46	16	25,4	35	10,4	5,5	10,4
~~SA 20×25~~	~~6~~	~~10,7~~	~~4,7~~	~~35~~	~~46~~	~~16~~	~~25,4~~	~~35~~	~~10,4~~	~~5,5~~	~~10,4~~

Údaje pro objednávku

Konstrukční řada		Údaje pro objednávku Typ	Obj. číslo
Tlumič rázů pro nižší efektivní hmotnosti	– zdvih 12,5 mm	**SA 20**	**7930**
	~~– zdvih 24,6 mm~~	~~**SA 20x25**~~	~~**7700**~~
Tlumič rázů pro střední efektivní hmotnosti	– zdvih 12,5 mm	**SA 20 S**	**7937**
	~~– zdvih 24,6 mm~~	~~**SA 20 Sx25**~~	~~**7701**~~
Tlumič rázů pro vyšší efektivní hmotnosti	– zdvih 12,5 mm	**SA 20 S2**	**7938**
	~~– zdvih 24,6 mm~~	~~**SA 20 S2x25**~~	~~**7702**~~
Plastový kryt		**SP 20**	**7934**
Dodatečná upevňovací matice		**LN 20**	**7939**
Univerzální příruba		**UM 20**	**7932**