typ: FP2

Kulový kohout závitový 1/4“–2“, PN 40–100, Class 800

Vlastnosti a použití:

Pro vodu, páru, tlakový vzduch,vakuum a další plynná a kapalná média s přihlédnutím na odolnost použitých materiálů. Díky konstrukčnímu provedení lze použít i na agresivní plynné a kapalné látky, včetně medií s nebezpečím výbuchu (kategorie II2G/D zóna 1, 2). S patentovanou úpravou FIRE SAFE splňuje kulový kohout přísné požadavky BS6755 – API 607/6FA.

Charakteristika:

- 2-dílné těleso
- 3-dílné těsnění hřídele, samostavitelné
- Antistatická úprava
- Vřeteno jištěné proti uvolnění vnitřní montáží
- Zapouzdřené těsnění tělesa
- Připojení vnitřním závitem podle ISO 7-1 nebo NPT
- Všechny vnitřní plochy mechanicky opracovány

Technické údaje:

Konstrukce:	2-dílný, plnoprůtočný podle EN 12516-2, DIN 3202 M3, ISO 14313, ISO 7-1
Jmenovitá světlost:	DN 10–50
Jmenovitý tlak:	PN 40–100, Class 800
Připojení:	vnitřní závit R¼“–2“ nebo NPT
Materiál:	viz tabulka na další straně
Rozsah teploty:	viz diagram tlaku a teploty

TA LUFT

Volitelně Ex

CE

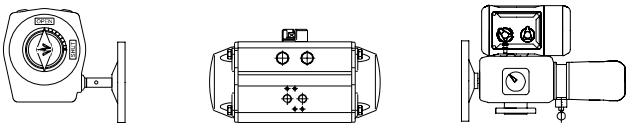

Příslušenství a volitelné varianty:

- Provedení podle ATEX II2G/D
- Adaptér pro uzamčení
- Spínače koncových poloh
- Oválné madlo ≤ 1¼“
- Pneumatický nebo elektrický pohon
- „O“ kroužek na vřetenu (vhodné pro vakuum) ≥ ½“
- Sedla PTFE plněná sklem, uhlíkem, bronzem, kovem
- Prodloužené nebo kryogenní vřeteno
- Nerezová páka, šrouby a matice
- FIRE SAFE provedení ≥ ½“
- Vrtání koule proti přetlaku
- Koule tvrdě chromovaná
- Koule s povlakem PTFE
- Odmaštění pro kyslík a vakuové balení
- Těleso ze speciální slitiny (hastelloy, titan, monel, atd)

Diagram tlaku a teploty

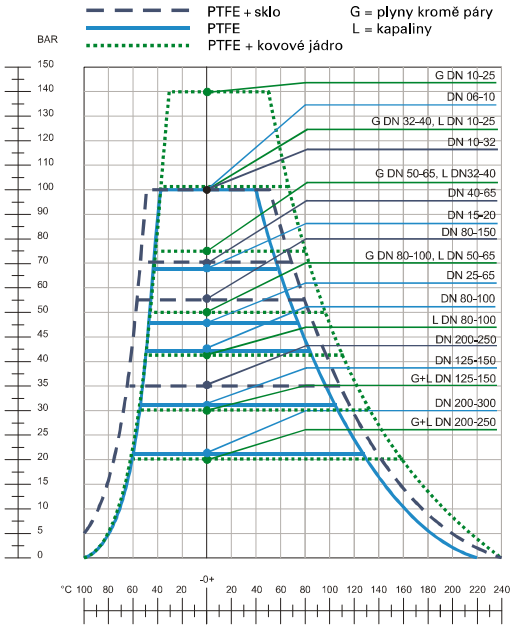

Materiálová pevnost tělesa armatury v závislosti na teplotě se řídí její tlakovou třídou dle DIN 2401, ANSI B 16,5 a dalšími příslušnými normami.

Kulový kohout závitový 1/4"–2", PN 40–100, Class 800 typ: FP2

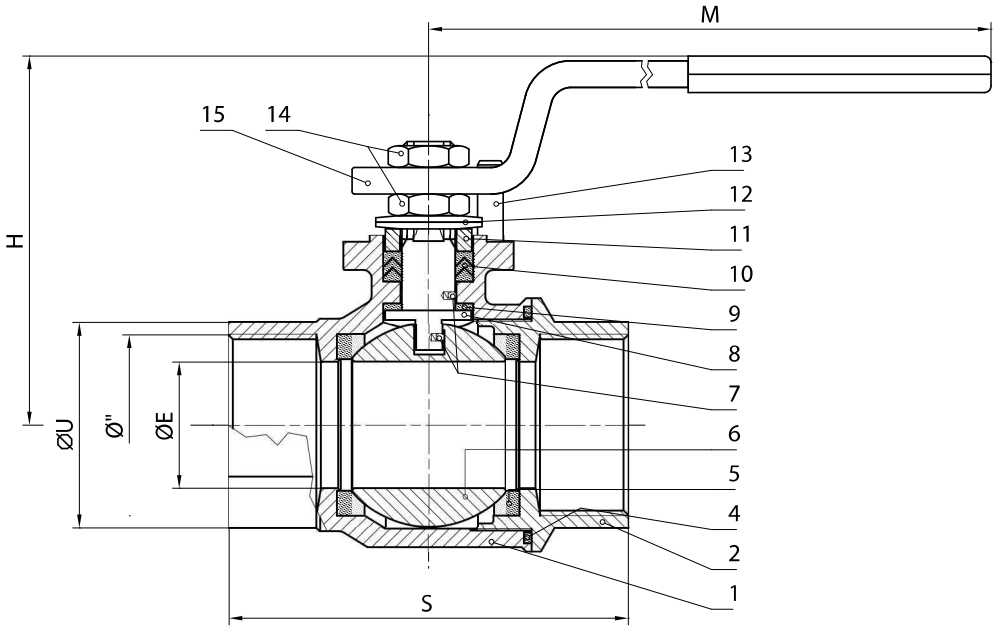

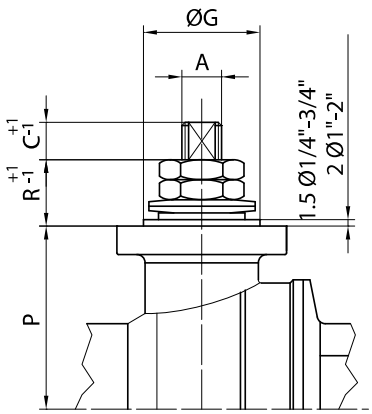

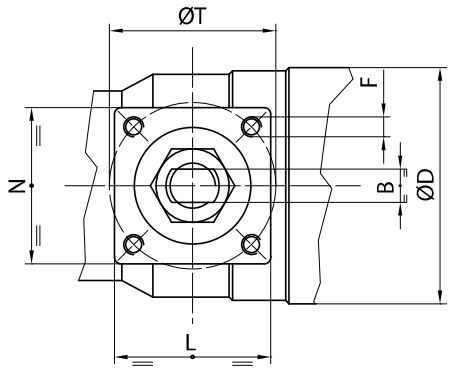

Připojení pohonu podle ISO 5211

Tabulka rozměrů:

ø	A	B	C	D	E	F	ISO	G	H	L=N	M	P	R	S	T	U	PN	kg	Nm
¼"	8	5	6	31	10	M5	F03	25	46	33	120	17,5	12	50	36	22	100	0,3	4,1
⅜"	8	5	6	31	10	M5	F03	25	46	33	120	17,5	12	60	36	22	100	0,35	4,1
½"	10	6	7	40	15	M5	F03	25	66	36	145	26	14	75	36	26	64	0,45	5,4
¾"	10	6	7	46	19	M5	F03	25	68	36	145	28,5	14	80	36	32	64	0,6	10,8
1"	12	8	10	54	25	M5	F03	25	85	36	185	41	17	90	36	38	40	0,9	13,5
1¼"	12	8	10	62	30	M5	F03	25	91	36	185	45,5	17	110	36	47	40	1,25	16
1½"	16	10	15	73	38	M6	F05	35	106	51	280	50,5	20	120	50	54	40	2,1	31
2"	16	10	15	97	51	M6	F05	35	116	51	280	60,5	20	140	50	66	40	3,6	40
2½"																			
3"																			
4"																			
5"																			
6"																			

Kroutící moment je uveden při tlaku vody 16 bar. Pro stanovení velikosti pohonu nutno připočítat bezpečnostní faktor 2.

Konstrukční změny vyhrazeny.

Seznam součástí a tabulka použitých materiálů:

Pol.	Název dílu	Materiál	
		Provedení ..–SRN–..	Provedení ..–ERE–..
1.	těleso	ASTM A351 CF8M	ASTM A351 CF8M
2.	závitové hrdlo	ASTM A351 CF8M	ASTM A351 CF8M
◆ 4.	těsnící kroužek	PTFE	PTFE
◆ 5.	sedlo	PTFE + 15 % skelné vlákno	PTFE + 15 % skelné vlákno
6.	koule	ASTM A479 304/304L	ASTM A479 316/316L
7.	antistatická úprava	ASTM A479 316/316L	ASTM A479 316/316L
8.	vřeteno	ASTM A479 304/304L	ASTM A479 316/316L
◆ 9.	třecí prstenec	PTFE	PTFE
◆ 10.	ucpávka	PTFE/Grafit	PTFE/Grafit
11.	přítlačný prstenec	ASTM A479 304	ASTM A479 304
12.	talířová pružina	C72/50CrV4 ** 1)	C72/50CrV4 ** 1)
13.	dorazový čep	UNI 3740-8.8 ** 2)	UNI 3740-8.8 ** 2)
14.	matice/kontramatice	UNI 3740-6S ** 3)	UNI 3740-6S ** 3)
15.	ruční páka	UNI 5946 Fe 37 ** 3)	UNI 5946 Fe 37 ** 3)

◆ obsaženo v servisní sadě * fosfátováno ** galvanicky upraveno

1) Na žádost: X5CrNi17.7 nebo X12CrNi17.7
2) Na žádost: UNI 3951 A2-70
3) Na žádost: ASTM A479 304

Typový klíč a příklad objednávky:

FP2	–	S	R	N	–	3/8	–	6	doplňující údaje

Materiál tělesa

E = ASTM A351 CF8M
X = jiné (na poptávku)

Materiál těsnění

R = PTFE + sklo
S = PTFE + 15 % grafit
C = PTFE + 40 % C
M = PTFE s kovovým jádrem
D = PTFE + 50 % kovový prach

Materiál koule

N = ASTM A479 304/304L
E = ASTM A479 316/316L
X = jiné (na poptávku)

Velikost připojení

R¼“–2“ nebo NPT

Volitelné varianty

6 = „O“ kroužky na vřetenu
7 = prodloužené vřeteno
8 = nerezové šrouby a matice
12 = FIRE SAFE
14 = vrtání koule proti přetlaku
16 = FIRE SAFE + „O“ kroužky
17 = kovem vyplněné dutiny

Doplňující údaje

ATEX zóna 1, 2
Uzamykatelná páka
ES1 = 1 koncový spínač
ES2 = 2 koncové spínače
Pneumatický pohon DA
Pneumatický pohon SR
Elektrický pohon
OF = odmaštění pro kyslík
Závit G podle ISO228

Kulový kohout závitový 1/4"–2", PN 40–100, Class 800 typ: FP2

S STANDARD **O** VOLITELNÉ

4 **S**

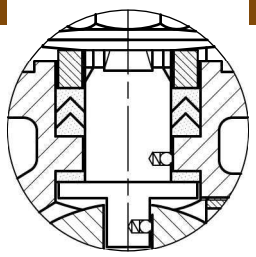

3dílné těsnění
Antistatické provedení BS 5146

5 **ø ¼"–1¼"** **O**

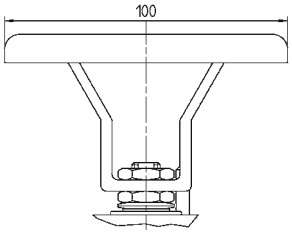

Oválné madlo

6 **PATENT 00219688-21-04-1993** **O**

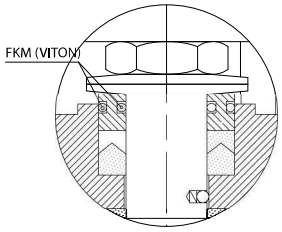

„O" kroužek na vřetenu

7 **O**

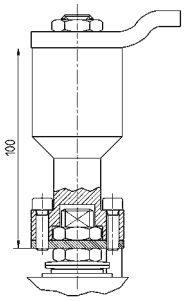

Prodloužení vřetene

8 **O**

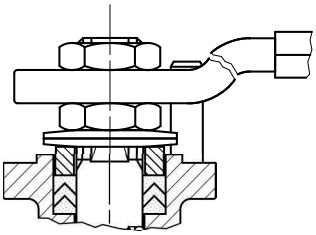

Vnější díly z nerezové oceli

9 **S**

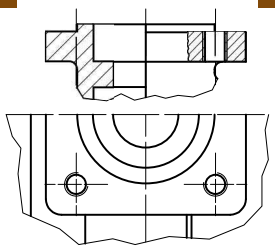

Připojení podle ISO

12 **PATENT 00219617-21-04-1993** **O**

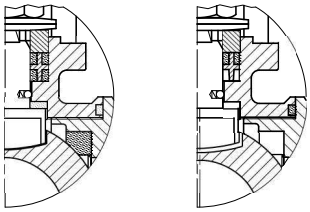

FIRE-SAFE provedení
BS 6755 – API 607/6FA

13 **S**

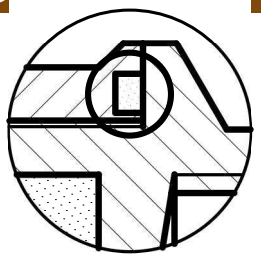

Zapouzdřené těsnění tělesa

14 **O**

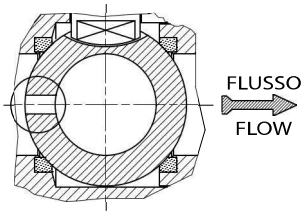

Vrtání koule proti přetlaku
jednosměrný průtok

15 **O**

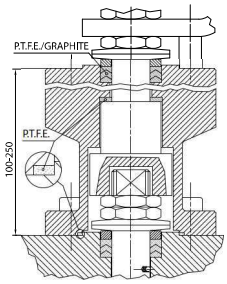

KRYOGENNÍ vřeteno

16 **ø ½"–2"** **O**

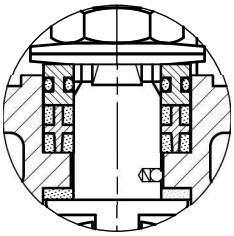

FIRE SAFE + „O" kroužek
na vřetenu

Prvek pro uzamčení otevřené
nebo zavřené polohy

Dostupné certifikáty a osvědčení:

Zkušební zpráva EN10204/2.2
Inspekční certifikát EN10204/3.1*

Prohlášení o shodě PED 2014/68/UE
Prohlášení o shodě ATEX 2014/34/UE

Certifikát AD-Merkblatt HP 0
Certifikát TA-LUFT EN ISO 15848*
Certifikát ISO 9001:2015

* Požadavek je nutné uvést již v objednávce. Dodatečné vystavení není možné.